AFT-SUODATTIMET

Toimintavarma ja pitkäikäinen uima-allassuodatin monitieventtiilillä.

Olipa altaasi sisällä tai ulkona, veden pitäminen puhtaana ja kirkkaana ei onnistu ilman laadukasta kvartsihiekkasuodatinta. Uima-altaaseen joutuu aina epäpuhtauksia mm. altaan käyttäjistä, ilmasta ja altaan ympäristöstä. Suodattimen tehtävänä on poistaa vedestä nämä mekaaniset epäpuhtaudet, kuten hiukset ja karvat, ihosta irtoavat partikkelit, siitepöly ja levä. Uima-allasvesi johdetaan suodattimen hiekan läpi 1-2 kertaa vuorokaudessa kohteesta ja sen kuormituksesta riippuen.

Lasikuituvahvisteisesta lujitemuovista valmistetut AFT-suodattimet ovat pitkäikäisiä ja erittäin toimintavarmoja. Saumaton rakenne takaa vuotamattoman ja huolettoman käytön. Suodatin on varustettu sihtiputkilla ja erillisellä tyhjennysyhteellä. Säiliön päälle sijoitetulla helppokäyttöisellä monitieventtiilillä vastavirtahuuhtelet suodattimeen kertyneet roskat 1-2 viikon välein.

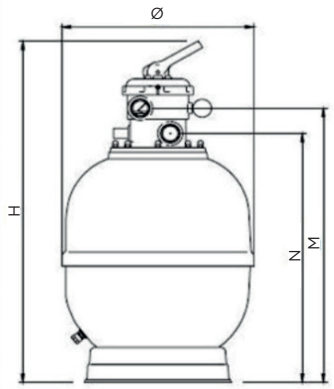

MALLI	SUODATUS m^3/h	HIEKKAA kg	ALLASKOKO m^3	LIITÄNTÄ	Ø mm	H	M	N	PAINO kg
AFT-350	5	40	alle 15	1 1/2"	350	990	800	730	12,5
AFT-450	8	70	15-30	1 1/2"	450	1005	815	745	20,5
AFT-500	9	80	20-50	1 1/2"	500	1015	825	755	22,5

AQUA NOVA

AQUA NOVA OY | RIIMUKATU 4, 20380 TURKU | PUH. 020 741 2010
AQUANOVA@AQUANOVA.FI | AQUANOVA.FI